SWVE-R 绞接式接头－英制螺纹

SWVE-R 金属密封
SWVE-R-KDS 弹性密封

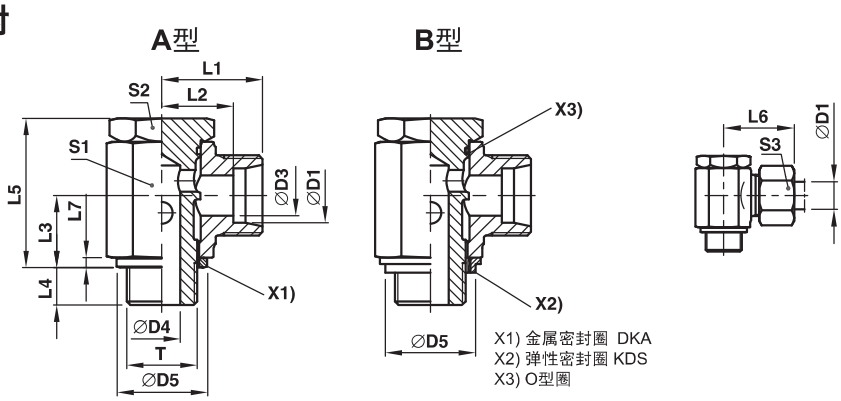

系列	D1	T	D3	D4	DKA D5	KDS D5	L1	L2	L3	L4	L5	L6	L7	S1	S2	S3	重量 克/件	A型 订货号*	B型 订货号*	工作压力 (bar) CF
LL	04	G 1/8A	3.0	5.0	14	15	15.5	11.5	10.0	6	21.0	21	2.5	14	14	10	28	**SWVE04LLROMD**	**SWVE04LLRKDSOMD**	63
	06	G 1/8A	4.5	5.0	14	15	15.5	10.0	10.0	6	21.5	22	2.5	14	14	12	28	**SWVE06LLROMD**	**SWVE06LLRKDSOMD**	63
	08	G 1/8A	6.0	5.0	14	15	16.5	11.0	10.0	6	21.0	23	2.5	14	14	14	30	**SWVE08LLROMD**	**SWVE08LLRKDSOMD**	63
L	06	G 1/8A	4.0	5.0	14	15	17.5	10.5	10.0	6	21.0	25	2.5	14	14	14	31	**SWVE06LROMD**	**SWVE06LRKDSOMD**	160
	08	G 1/4A	6.0	6.5	18	19	20.0	13.0	13.0	9	27.0	28	3.0	19	19	17	65	**SWVE08LROMD**	**SWVE08LRKDSOMD**	160
	10	G 1/4A	8.0	6.5	18	19	21.0	14.0	13.0	9	27.0	29	3.0	19	19	19	66	**SWVE10LROMD**	**SWVE10LRKDSOMD**	160
	12	G 3/8A	10.0	8.5	22	22	22.5	15.5	15.0	9	32.0	30	3.0	22	22	22	102	**SWVE12LROMD**	**SWVE12LRKDSOMD**	100
	15	G 1/2A	12.0	11.0	26	27	26.0	19.0	18.0	11	37.5	34	4.5	27	27	27	171	**SWVE15LROMD**	**SWVE15LRKDSOMD**	100
	18	G 1/2A	15.0	13.0	26	27	28.0	20.5	21.5	11	44.5	37	4.5	30	27	32	249	**SWVE18LROMD**	**SWVE18LRKDSOMD**	100
	22	G 3/4A	19.0	18.0	32	33	33.0	25.5	24.0	13	49.0	42	3.5	36	32	36	349	**SWVE22LROMD**	**SWVE22LRKDSOMD**	100
	28	G1A	24.0	22.0	39	40	39.5	32.0	30.5	14	66.5	49	3.5	50	46	41		**SWVE28LROMD**	**SWVE28LRKDSOMD**	100
	35	G11/4A	30.0	29.0	49	50	46.5	36.0	35.5	16	76.0	58	3.5	60	55	50		**SWVE35LROMD**	**SWVE35LRKDSOMD**	100
	42	G11/2A	36.0	35.0	55	56	51.5	40.5	40.5	18	86.0	63	3.5	70	60	60		**SWVE42LROMD**	**SWVE42LRKDSOMD**	100
S	06	G 1/4A	4.0	6.5	18	19	22.0	15.0	13.0	9	27.0	30	3.0	19	19	17	69	**SWVE06SROMD**	**SWVE06SRKDSOMD**	160
	08	G 1/4A	5.0	6.5	18	19	22.0	15.0	13.0	9	27.0	30	3.0	19	19	19	73	**SWVE08SROMD**	**SWVE08SRKDSOMD**	160
	10	G 3/8A	7.0	8.5	22	22	23.5	16.0	15.0	9	32.0	32	3.0	22	22	22	108	**SWVE10SROMD**	**SWVE10SRKDSOMD**	100
	12	G 3/8A	8.0	8.0	22	22	24.5	17.0	18.0	9	37.0	33	3.0	24	24	24	147	**SWVE12SROMD**	**SWVE12SRKDSOMD**	100
	14	G 1/2A	10.0	11.0	26	27	28.0	20.0	18.0	11	37.5	38	4.5	27	27	27	177	**SWVE14SROMD**	**SWVE14SRKDSOMD**	100
	16	G 1/2A	12.0	13.0	26	27	30.0	21.5	21.5	11	44.5	40	4.5	30	27	30	249	**SWVE16SROMD**	**SWVE16SRKDSOMD**	100
	20	G 3/4A	16.0	18.0	32	33	35.0	24.5	24.0	13	49.0	46	3.5	36	32	36	359	**SWVE20SROMD**	**SWVE20SRKDSOMD**	100
	25	G1A	20	22	39	40	43.5	31.5	30.5	14	66.5	56	3.5	50	46	46		**SWVE25SROMD**	**SWVE25SRKDSOMD**	100
	30	G11/4A	25	29	49	50	50.5	37	35.5	16	76.0	64	3.5	60	55	50		**SWVE30SROMD**	**SWVE30SRKDSOMD**	100
	38	G11/2A	32	35	55	56	57.5	41.5	40.5	18	86.0	72	3.5	70	60	60		**SWVE38SROMD**	**SWVE38SRKDSOMD**	100

*** 不含螺母及卡套，总成型号及不同密封材料的货号参考D6页.**

请根据
表面处理及
材料添加后缀

订货号后缀			
材料	表面处理及材料	示例	标准密封材料
碳钢，无六价铬镀锌	CF	SWVE16SROMDCF	NBR
碳钢，无六价铬镀锌	CF	SWVE16SRKDSOMDCF	NBR